WOKING - P731312 - Pastilla de freno

Nº artículo
P7313.12

Soporte metalico
Es uno de los componentes más importantes para asegurar el comportamiento adecuado de la pastilla. El estampado correcto durante el proceso de fabricación asegura una superficie totalmente plana del soporte, así como las dimensiones exactas, respetando las mínimas tolerancias que permite este proceso. El granallado final utilizando pintura en polvo previene la corrosión de los soportes.

Lámina anti-vibracion
El ruido es uno de los problemas más comunes en el frenado. Por esta razón Woking tiene una gama de productos que incluye todos los componentes requeridos para el montaje apropiado, siguiendo las especificaciones del fabricante del vehículo. El objetivo de la lámina en el soporte es la reducción de frecuencias y vibraciones normalmente causadas por otros componentes (pinza, suspensión, chasis...) y prevenir la transmisión de éstas a las pastillas.

Material de friccion
Nuestro material de fricción consigue un perfecto equilibrio entre vida útil, rendimiento y confort. La reciente inversión llevada a cabo en nuestras líneas de producción incluyen nuevas prensas automáticas de molde profundo, junto con secciones adicionales de escorchado y pintura. estas inversiones contribuyen, más si cabe, a las ventajas ofrecidas por las pastillas woking.

El departamento de I + D investiga constantemente soluciones eficientes para responder en las más adversas condiciones de trabajo. Woking diseña, desarrolla y produce sus propias fórmulas para el material de fricción, sólo basadas en componentes de calidad contrastada a la vez que son respetuosas con el medio ambiente, con un único objetivo: su protección.

Scorching
Este proceso consiste en un tratamiento de la superficie de la pastilla a 650º C bajo 1 Tm de presión, lo que permite la evacuación de los gases residuales después del proceso de fabricación. Sin este proceso, el material de fricción sufriría un sobrecalentamiento durante su periodo incial funcionamiento, y por tanto incrementaría la fase de asentamiento en la cual se reduciría la eficiencia de frenado de las pastillas.

Estatus del artículo
Normal
Unidad de embalaje
1
Cantidad por unidad de embalaje
4
Código EAN
8427975268372

Criterios
Artículo complementario/Información complementaria
con accesorios
Lado mont.
Eje delantero
Sistema de frenos
Girling
Homologación
E990R-01112/089
Long.
119 mm
Altura
69,5 mm
Espesor
19,4 mm
Contacto avisador de desgaste
con contacto avisador de desgaste
cant. indicadores de desgaste
2 por eje
Long. contacto de aviso
210 mm
Peso
1,538 kg
Artículo complementario / información complementaria 2
con lámina adhesiva
Artículo complementario/Información complementaria
con muelle
Artículo complementario / información complementaria 2
con tornillos

Denominación año construcción kW CV cc tipo constr.

AUDI A4 (8D2, B5) 1.6
Año desde: 01.99, para fabricante: LUCAS
11.94 - 10.00
74
100
1595
Sedán

AUDI A4 (8D2, B5) 1.6
07.00 - 11.00
75
102
1595
Sedán

AUDI A4 (8D2, B5) 1.8

Año desde: 02.99, para fabricante: LUCAS
11.94 - 11.00
92
125
1781
Sedán

AUDI A4 (8D2, B5) 1.8 quattro
Año desde: 01.99, para fabricante: LUCAS
01.95 - 11.00
92
125
1781
Sedán

AUDI A4 (8D2, B5) 1.8 T quattro
Año desde: 07.99, para fabricante: LUCAS
01.95 - 11.00
110
150 - 150
1781
Sedán

AUDI A4 (8D2, B5) 1.9 TDI
12.95 - 11.00
55
75
1896
Sedán

AUDI A4 (8D2, B5) 1.9 TDI
Año desde: 01.99, para fabricante: LUCAS
01.95 - 11.00
66
90
1896
Sedán

AUDI A4 (8D2, B5) 1.9 TDI
10.95 - 11.00
81
110
1896
Sedán

AUDI A4 (8D2, B5) 1.9 TDI quattro
Año desde: 02.99, para fabricante: LUCAS
09.96 - 11.00

81
110
1896
Sedán

AUDI A4 (8D2, B5) 1.9 TDI
03.00 - 11.00
85
116
1896
Sedán

AUDI A4 (8D2, B5) 1.9 TDI quattro
03.00 - 11.00
85
116
1896
Sedán

AUDI A4 Avant (8D5, B5) 1.6
Año desde: 01.99, para fabricante: LUCAS
11.94 - 09.01
74
100
1595
Ranchera familiar

AUDI A4 Avant (8D5, B5) 1.6
07.00 - 09.01
75
102
1595
Ranchera familiar

AUDI A4 Avant (8D5, B5) 1.8
Año desde: 01.99, para fabricante: LUCAS
02.96 - 09.01
92
125
1781
Ranchera familiar

AUDI A4 Avant (8D5, B5) 1.8 quattro
Año desde: 02.99, para fabricante: LUCAS
01.96 - 09.01
92
125
1781

Ranchera familiar

AUDI A4 Avant (8D5, B5) 1.8 T quattro
Año desde: 07.99, para fabricante: LUCAS
01.96 - 09.01
110
150 - 150
1781
Ranchera familiar

AUDI A4 Avant (8D5, B5) 1.9 TDI
03.96 - 09.01
55
75
1896
Ranchera familiar

AUDI A4 Avant (8D5, B5) 1.9 TDI
Año desde: 02.99, para fabricante: LUCAS
02.96 - 09.01
66
90
1896
Ranchera familiar

AUDI A4 Avant (8D5, B5) 1.9 TDI
02.96 - 09.01
81
110
1896
Ranchera familiar

AUDI A4 Avant (8D5, B5) 1.9 TDI quattro
Año desde: 02.99, para fabricante: LUCAS
09.96 - 09.01
81
110
1896
Ranchera familiar

AUDI A4 Avant (8D5, B5) 1.9 TDI
para fabricante: LUCAS
03.00 - 09.01
85
115
1896
Ranchera familiar

AUDI A4 Avant (8D5, B5) 1.9 TDI quattro
03.00 - 09.01
85
115
1896
Ranchera familiar

AUDI A4 Avant (8D5, B5) 1.9 DUO
03.98 - 09.01
66
90
1896
Ranchera familiar

AUDI A4 (8E2, B6) 1.6
11.00 - 12.04
75
102
1595
Sedán

AUDI A4 (8E2, B6) 1.8 T
Año desde: 12.00, para fabricante: LUCAS
11.00 - 07.02
110
150 - 150
1781
Sedán

AUDI A4 (8E2, B6) 1.8 T quattro
11.00 - 07.02
110
150 - 150
1781
Sedán

AUDI A4 (8E2, B6) 1.8 T
07.02 - 12.04
120
163 - 163
1781
Sedán

AUDI A4 (8E2, B6) 1.8 T quattro
07.02 - 12.04
120
163 - 163
1781

Sedán

AUDI A4 (8E2, B6) 1.8 T
11.02 - 12.04
140 - 140
190 - 190
1781
Sedán

AUDI A4 (8E2, B6) 1.8 T quattro
11.02 - 12.04
140 - 140
190 - 190
1781
Sedán

AUDI A4 (8E2, B6) 2.0
Año desde: 12.00, para fabricante: LUCAS
11.00 - 12.04
96
130 - 130
1984
Sedán

AUDI A4 (8E2, B6) 2.0 FSI
07.02 - 12.04
110
150 - 150
1984
Sedán

AUDI A4 (8E2, B6) 1.9 TDI
05.01 - 12.04
74
101
1896
Sedán

AUDI A4 (8E2, B6) 1.9 TDI
06.04 - 12.04
85
116
1896
Sedán

AUDI A4 (8E2, B6) 1.9 TDI
Año hasta: 10.04
06.04 - 12.04

85
116
1896
Sedán

AUDI A4 (8E2, B6) 1.9 TDI
Año desde: 12.00, para fabricante: LUCAS
11.00 - 12.04
96
130 - 130
1896
Sedán

AUDI A4 (8E2, B6) 1.9 TDI quattro
11.01 - 12.04
96
130 - 130
1896
Sedán

AUDI A4 Avant (8E5, B6) 1.6
09.01 - 12.04
75
102
1595
Ranchera familiar

AUDI A4 Avant (8E5, B6) 1.8 T
09.01 - 07.02
110
150 - 150
1781
Ranchera familiar

AUDI A4 Avant (8E5, B6) 1.8 T quattro
09.01 - 07.02
110
150 - 150
1781
Ranchera familiar

AUDI A4 Avant (8E5, B6) 1.8 T
07.02 - 12.04
120
163 - 163
1781
Ranchera familiar

AUDI A4 Avant (8E5, B6) 1.8 T quattro
07.02 - 12.04
120
163 - 163
1781
Ranchera familiar

AUDI A4 Avant (8E5, B6) 1.8 T
11.02 - 12.04
140 - 140
190 - 190
1781
Ranchera familiar

AUDI A4 Avant (8E5, B6) 1.8 T quattro
11.02 - 12.04
140 - 140
190 - 190
1781
Ranchera familiar

AUDI A4 Avant (8E5, B6) 2.0
09.01 - 12.04
96
130 - 130
1984
Ranchera familiar

AUDI A4 Avant (8E5, B6) 2.0 FSI
07.02 - 12.04
110
150 - 150
1984
Ranchera familiar

AUDI A4 Avant (8E5, B6) 2.4
09.01 - 12.04
120
163 - 163
2393
Ranchera familiar

AUDI A4 Avant (8E5, B6) 1.9 TDI
11.01 - 12.04
74
101
1896
Ranchera familiar

AUDI A4 Avant (8E5, B6) 1.9 TDI
06.04 - 12.04
85
116
1896
Ranchera familiar

AUDI A4 Avant (8E5, B6) 1.9 TDI
09.01 - 12.04
96
130 - 130
1896
Ranchera familiar

AUDI A4 Avant (8E5, B6) 1.9 TDI quattro
11.01 - 12.04
96
130 - 130
1896
Ranchera familiar

AUDI A4 Descapotable (8H7, B6, 8HE, B7) 1.8 T
07.02 - 03.09
120
163 - 163
1781
Descapotable

AUDI A4 Descapotable (8H7, B6, 8HE, B7) 1.8 T quattro
05.03 - 03.09
120
163 - 163
1781
Descapotable

AUDI A4 Descapotable (8H7, B6, 8HE, B7) 2.0 TDI
01.06 - 03.09
100
136 - 136
1968
Descapotable

AUDI A4 (8EC, B7) 1.6
11.04 - 06.08
75
102
1595

Sedán

AUDI A4 (8EC, B7) 1.9 TDI
11.04 - 06.08
85
116
1896
Sedán

AUDI A4 Avant (8ED, B7) 1.6
11.04 - 06.08
75
102
1595
Ranchera familiar

AUDI A4 Avant (8ED, B7) 1.9 TDI
11.04 - 06.08
85
116
1896
Ranchera familiar

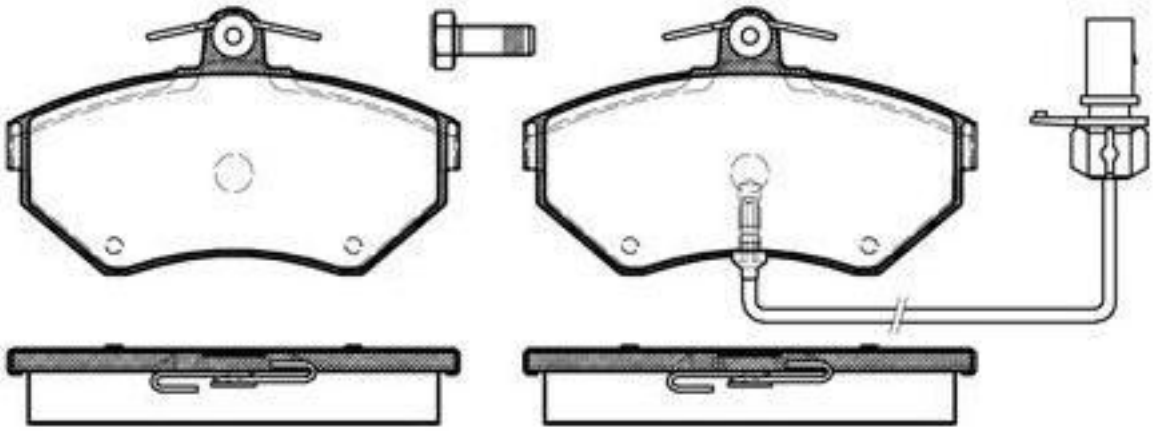

RECAMBIERZO