WOKING - P1334300 - Pastilla de freno

Nº artículo
P13343.00

Soporte metalico
Es uno de los componentes más importantes para asegurar el comportamiento adecuado de la pastilla. El estampado correcto durante el proceso de fabricación asegura una superficie totalmente plana del soporte, así como las dimensiones exactas, respetando las mínimas tolerancias que permite este proceso. El granallado final utilizando pintura en polvo previene la corrosión de los soportes.

Lámina anti-vibracion
El ruido es uno de los problemas más comunes en el frenado. Por esta razón Woking tiene una gama de productos que incluye todos los componentes requeridos para el montaje apropiado, siguiendo las especificaciones del fabricante del vehículo. El objetivo de la lámina en el soporte es la reducción de frecuencias y vibraciones normalmente causadas por otros componentes (pinza, suspensión, chasis...) y prevenir la transmisión de éstas a las pastillas.

Material de friccion
Nuestro material de fricción consigue un perfecto equilibrio entre vida útil, rendimiento y confort. La reciente inversión llevada a cabo en nuestras líneas de producción incluyen nuevas prensas automáticas de molde profundo, junto con secciones adicionales de escorchado y pintura. estas inversiones contribuyen, más si cabe, a las ventajas ofrecidas por las pastillas woking.

El departamento de I + D investiga constantemente soluciones eficientes para responder en las más adversas condiciones de trabajo. Woking diseña, desarrolla y produce sus propias fórmulas para el material de fricción, sólo basadas en componentes de calidad contrastada a la vez que son respetuosas con el medio ambiente, con un único objetivo: su protección.

Scorching
Este proceso consiste en un tratamiento de la superficie de la pastilla a 650º C bajo 1 Tm de presión, lo que permite la evacuación de los gases residuales después del proceso de fabricación. Sin este proceso, el material de fricción sufriría un sobrecalentamiento durante su periodo incial funcionamiento, y por tanto incrementaría la fase de asentamiento en la cual se reduciría la eficiencia de frenado de las pastillas.

Estatus del artículo
Normal
Unidad de embalaje
1
Cantidad por unidad de embalaje
4
Código EAN
8427975277978

Criterios
Lado mont.
Eje delantero
Sistema de frenos
Sumitomo
Homologación
E990R-01112/1625
Long.
146,6 mm
Altura
57 mm
Espesor
17,5 mm
Peso
1,475 kg

Denominación año construcción kW CV cc tipo constr.

TOYOTA AURIS (NRE15_, ZZE15_, ADE15_, ZRE15_, NDE15_) 1.33 Dual-VVTi (NRE150_)
País producción vehículo: Japón
05.09 - 09.12
74
101
1329
Fastback

TOYOTA AURIS (NRE15_, ZZE15_, ADE15_, ZRE15_, NDE15_) 1.4 VVTi (ZZE150_)
País producción vehículo: Japón
03.07 - 09.12
71
97
1398
Fastback

TOYOTA AURIS (NRE15_, ZZE15_, ADE15_, ZRE15_, NDE15_) 1.6 VVTi (ZRE151_)
País producción vehículo: Japón
03.07 - 09.12
91
124
1598
Fastback

TOYOTA AURIS (NRE15_, ZZE15_, ADE15_, ZRE15_, NDE15_) 1.6 (ZRE151_)
País producción vehículo: Japón
05.09 - 09.12
97
132 - 132
1598

Fastback

TOYOTA AURIS (NRE15_, ZZE15_, ADE15_, ZRE15_, NDE15_) 1.8 (ZRE152_)
País producción vehículo: Japón
02.09 - 09.12
108
147 - 147
1798
Fastback

TOYOTA AURIS (NRE15_, ZZE15_, ADE15_, ZRE15_, NDE15_) 1.4 D-4D (NDE150_)
País producción vehículo: Japón
03.07 - 09.12
66
90
1364
Fastback

TOYOTA AURIS (NRE15_, ZZE15_, ADE15_, ZRE15_, NDE15_) 2.0 D-4D (ADE150_)
País producción vehículo: Japón
03.07 - 09.12
93
126
1998
Fastback

TOYOTA AURIS (NRE15_, ZZE15_, ADE15_, ZRE15_, NDE15_) 2.2 D (ADE157_)
País producción vehículo: Japón
03.07 - 09.12
130 - 130
177 - 177
2231
Fastback

TOYOTA AURIS (ZWE18_, NZE18_, ZRE18_) 1.8 Hybrid (ZWE186_)
10.12 -
73
99
1798
Fastback

TOYOTA AURIS TOURING SPORTS (ADE18_, ZWE18_, ZRE18_) 1.8 Hybrid (ZWE186_)
07.13 -
73
99
1798
Ranchera familiar

TOYOTA PRIUS PLUS (ZVW4_) 1.8 Hybrid
05.11 -
73
99
1798
Fastback

TOYOTA RAV 4 III (ACA3_, ACE_, ALA3_, GSA3_, ZSA3_) 2.0 VVT-i 4WD
03.06 -
112
152 - 152
1998
Todo terreno, cerrada

TOYOTA RAV 4 III (ACA3_, ACE_, ALA3_, GSA3_, ZSA3_) 2.0
12.08 -
116
158 - 158
1987
Todo terreno, cerrada

TOYOTA RAV 4 III (ACA3_, ACE_, ALA3_, GSA3_, ZSA3_) 2.0 4WD
12.08 -
116
158 - 158
1987
Todo terreno, cerrada

TOYOTA RAV 4 III (ACA3_, ACE_, ALA3_, GSA3_, ZSA3_) 2.2 D-4D 4WD
03.06 -
100
136 - 136
2231
Todo terreno, cerrada

TOYOTA RAV 4 III (ACA3_, ACE_, ALA3_, GSA3_, ZSA3_) 2.2 D-4D
12.08 -
110
150 - 150
2231
Todo terreno, cerrada

TOYOTA RAV 4 III (ACA3_, ACE_, ALA3_, GSA3_, ZSA3_) 2.2 D-4D 4WD
12.08 -
110
150 - 150
2231
Todo terreno, cerrada

TOYOTA RAV 4 III (ACA3_, ACE_, ALA3_, GSA3_, ZSA3_) 2.2 D-CAT 4WD
03.06 -
130 - 130
177 - 177
2231
Todo terreno, cerrada

TOYOTA RAV 4 IV (WWA4_, AVA4_, ZSA4_, ALA4_) 2.0 VVT-i 4WD
12.12 -
111
151 - 151
1987
Todo terreno, cerrada

TOYOTA RAV 4 IV (WWA4_, AVA4_, ZSA4_, ALA4_) 2.0 D4-D
12.12 -
91
124
1998
Todo terreno, cerrada

TOYOTA RAV 4 IV (WWA4_, AVA4_, ZSA4_, ALA4_) 2.0 D4-D 4WD
11.13 -
91
124
1998
Todo terreno, cerrada

TOYOTA RAV 4 IV (WWA4_, AVA4_, ZSA4_, ALA4_) 2.2 D4-D 4WD
12.12 -
110
150 - 150
2231
Todo terreno, cerrada

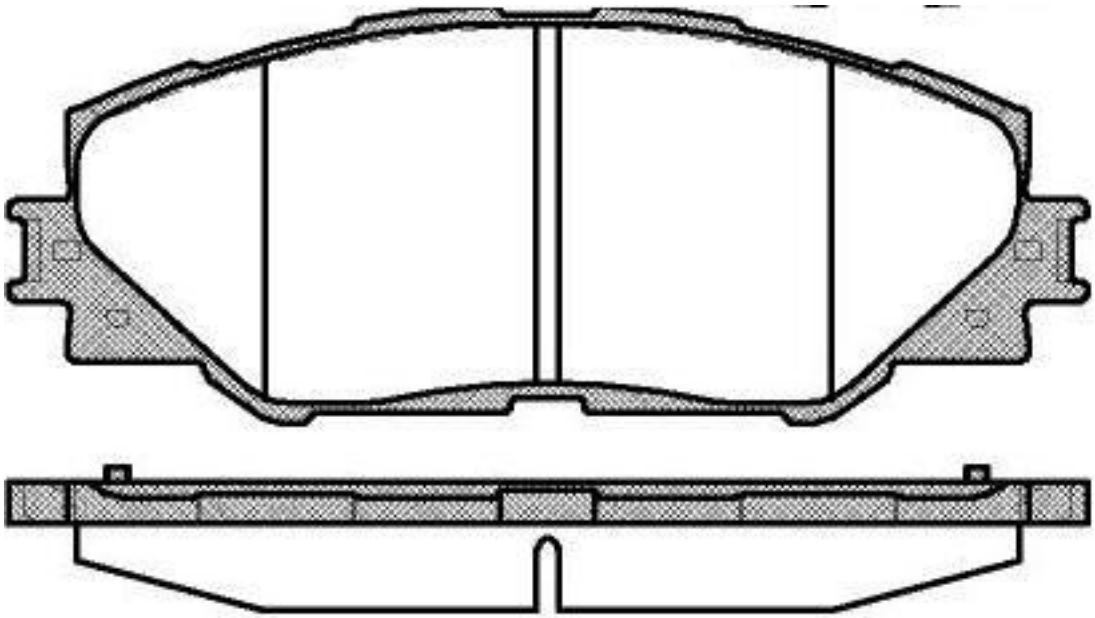

RECAMBIEZO