WOKING - P1309302 - Pastilla de freno

Nº artículo
P13093.02

Soporte metalico
Es uno de los componentes más importantes para asegurar el comportamiento adecuado de la pastilla. El estampado correcto durante el proceso de fabricación asegura una superficie totalmente plana del soporte, así como las dimensiones exactas, respetando las mínimas tolerancias que permite este proceso. El granallado final utilizando pintura en polvo previene la corrosión de los soportes.

Lámina anti-vibracion
El ruido es uno de los problemas más comunes en el frenado. Por esta razón Woking tiene una gama de productos que incluye todos los componentes requeridos para el montaje apropiado, siguiendo las especificaciones del fabricante del vehículo. El objetivo de la lámina en el soporte es la reducción de frecuencias y vibraciones normalmente causadas por otros componentes (pinza, suspensión, chasis...) y prevenir la transmisión de éstas a las pastillas.

Material de friccion
Nuestro material de fricción consigue un perfecto equilibrio entre vida útil, rendimiento y confort. La reciente inversión llevada a cabo en nuestras líneas de producción incluyen nuevas prensas automáticas de molde profundo, junto con secciones adicionales de escorchado y pintura. estas inversiones contribuyen, más si cabe, a las ventajas ofrecidas por las pastillas woking.

El departamento de I + D investiga constantemente soluciones eficientes para responder en las más adversas condiciones de trabajo. Woking diseña, desarrolla y produce sus propias fórmulas para el material de fricción, sólo basadas en componentes de calidad contrastada a la vez que son respetuosas con el medio ambiente, con un único objetivo: su protección.

Scorching
Este proceso consiste en un tratamiento de la superficie de la pastilla a 650º C bajo 1 Tm de presión, lo que permite la evacuación de los gases residuales después del proceso de fabricación. Sin este proceso, el material de fricción sufriría un sobrecalentamiento durante su periodo incial funcionamiento, y por tanto incrementaría la fase de asentamiento en la cual se reduciría la eficiencia de frenado de las pastillas.

Estatus del artículo
Normal
Unidad de embalaje
1
Cantidad por unidad de embalaje
4
Código EAN
8427975277510

Criterios
Artículo complementario/Información complementaria
con accesorios
Lado mont.
Eje trasero
Sistema de frenos
Mando
Homologación
E990R-01118/1285
Long.
93,1 mm
Altura
41 mm
Espesor
15,2 mm
Contacto avisador de desgaste
con contacto avisador de desgaste
cant. indicadores de desgaste
2 por eje
Peso
0,851 kg
Artículo complementario / información complementaria 2
con lámina adhesiva

Denominación año construcción kW CV cc tipo constr.

HYUNDAI ACCENT III (MC) 1.4 GL
11.05 - 11.10
71
97
1399
Fastback

HYUNDAI ACCENT III (MC) 1.5 CRDi GLS
11.05 - 11.10
81
110
1493
Fastback

HYUNDAI ACCENT III (MC) 1.6 GLS
11.05 - 11.10
82
112
1599
Fastback

HYUNDAI ACCENT III Sedán (MC) 1.4 GL

11.05 - 11.10
71
97
1399
Sedán

HYUNDAI ACCENT III Sedán (MC) 1.5 CRDi GLS
11.05 - 11.10
81
110
1493
Sedán

HYUNDAI ACCENT III Sedán (MC) 1.6 GLS
11.05 - 11.10
82
112
1599
Sedán

HYUNDAI i20 (PB, PBT) 1.2
09.08 -
57
78
1248
Fastback

HYUNDAI i20 (PB, PBT) 1.2
03.12 -
63
86
1248
Fastback

HYUNDAI i20 (PB, PBT) 1.4
09.08 -
74
101
1396
Fastback

HYUNDAI i20 (PB, PBT) 1.6
09.08 -
93
126
1591
Fastback

HYUNDAI i20 (PB, PBT) 1.1 CRDi
03.12 -
55
75
1120
Fastback

HYUNDAI i20 (PB, PBT) 1.4 CRDi
08.09 -
55
75
1396
Fastback

HYUNDAI i20 (PB, PBT) 1.4 CRDi
08.08 -
66
90
1396
Fastback

HYUNDAI i20 (PB, PBT) 1.6 CRDi
09.08 -
85
116
1582
Fastback

HYUNDAI ix20 (JC) 1.4
11.10 -
66
90
1396
Fastback

HYUNDAI ix20 (JC) 1.6
11.10 -
92
125
1591
Fastback

HYUNDAI ix20 (JC) 1.4 CRDi
06.11 -
57
78
1396
Fastback

HYUNDAI ix20 (JC) 1.4 CRDi
11.10 -
66
90
1396
Fastback

HYUNDAI ix20 (JC) 1.6 CRDI
06.11 -
85
116
1582
Fastback

HYUNDAI i30 (FD) 1.4
10.07 - 11.11
77
105
1396
Fastback

HYUNDAI i30 (FD) 1.4
10.07 - 11.11
80
109
1396
Fastback

HYUNDAI i30 (FD) 1.6
10.07 - 11.11
85
116
1591
Fastback

HYUNDAI i30 (FD) 1.6
10.07 - 11.11
90
122
1591
Fastback

HYUNDAI i30 (FD) 1.6
02.08 - 11.11
93
126
1591

Fastback

HYUNDAI i30 (FD) 2.0
10.07 - 11.11
105
143 - 143
1975
Fastback

HYUNDAI i30 (FD) 1.6 CRDi
10.07 - 11.11
66
90
1582
Fastback

HYUNDAI i30 (FD) 1.6 CRDi
10.07 - 11.11
85
116
1582
Fastback

HYUNDAI i30 (FD) 2.0 CRDi
10.07 - 11.11
103
140 - 140
1991
Fastback

HYUNDAI i30 CW (FD) 1.4
11.09 - 06.12
80
109
1396
Ranchera familiar

HYUNDAI i30 CW (FD) 1.6
02.08 - 06.12
90
122
1591
Ranchera familiar

HYUNDAI i30 CW (FD) 1.6
02.08 - 06.12
93
126

1591
Ranchera familiar

HYUNDAI i30 CW (FD) 2.0
02.08 - 06.12
105
143 - 143
1975
Ranchera familiar

HYUNDAI i30 CW (FD) 1.6 CRDi
02.08 - 06.12
66
90
1582
Ranchera familiar

HYUNDAI i30 CW (FD) 1.6 CRDi
02.08 - 06.12
85
116
1582
Ranchera familiar

HYUNDAI i30 CW (FD) 2.0 CRDi
02.08 - 06.12
103
140 - 140
1991
Ranchera familiar

HYUNDAI i30 (GD) 1.4
12.11 -
73
99
1396
Fastback

HYUNDAI i30 (GD) 1.6
01.12 -
88
120
1591
Fastback

HYUNDAI i30 (GD) 1.4 CRDi
12.11 -
66

90
1396
Fastback

HYUNDAI i30 (GD) 1.6 CRDi
12.11 -
81
110
1582
Fastback

HYUNDAI i30 (GD) 1.6 CRDi
12.11 -
94
128 - 128
1582
Fastback

HYUNDAI i30 CW (GD) 1.6
06.12 -
88
120
1591
Ranchera familiar

HYUNDAI i30 CW (GD) 1.6 CRDi
06.12 -
81
110
1582
Ranchera familiar

HYUNDAI i30 CW (GD) 1.6 CRDi
06.12 -
94
128 - 128
1582
Ranchera familiar

HYUNDAI ix35 (LM, EL, ELH) 1.6
11.10 -
99
135 - 135
1591
Todo terreno, cerrada

HYUNDAI ix35 (LM, EL, ELH) 2.0
01.10 -

120
163 - 163
1998
Todo terreno, cerrada

HYUNDAI ix35 (LM, EL, ELH) 2.0 4WD
01.10 -
120
163 - 163
1998
Todo terreno, cerrada

HYUNDAI ix35 (LM, EL, ELH) 1.7 CRDi
11.10 -
85
116
1685
Todo terreno, cerrada

HYUNDAI ix35 (LM, EL, ELH) 2.0 CRDi
01.10 -
100
136 - 136
1995
Todo terreno, cerrada

HYUNDAI ix35 (LM, EL, ELH) 2.0 CRDi 4WD
01.10 -
100
136 - 136
1995
Todo terreno, cerrada

HYUNDAI ix35 (LM, EL, ELH) 2.0 CRDi
01.12 -
135 - 135
184 - 184
1995
Todo terreno, cerrada

HYUNDAI ix35 (LM, EL, ELH) 2.0 CRDi 4WD
01.10 -
135 - 135
184 - 184
1995
Todo terreno, cerrada

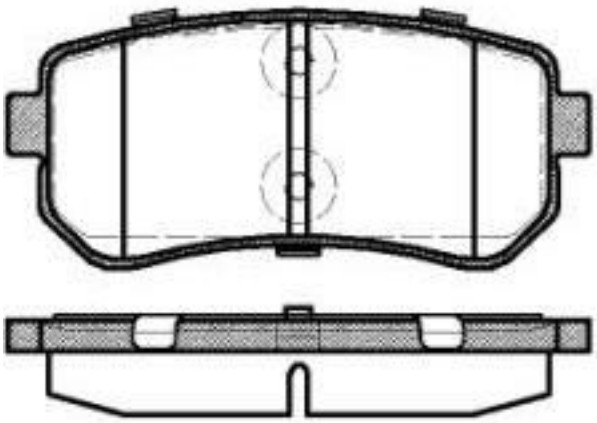

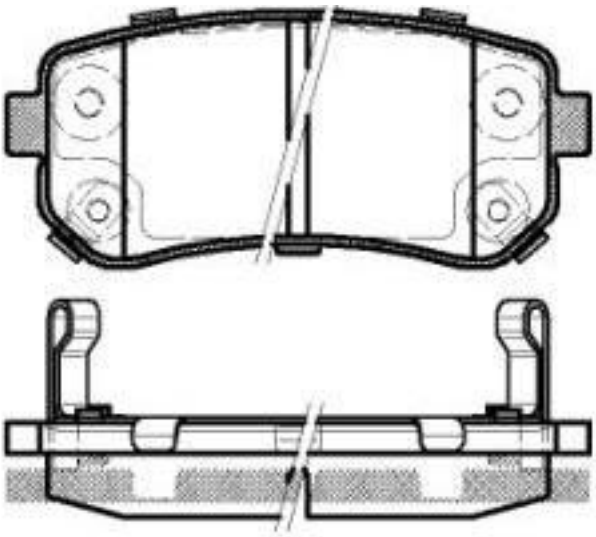

RECAMBIERZO