Bosch - 1987302507 - LAMPARA INCANDESCENCIA

Lámpara de incandescencia de vehículo
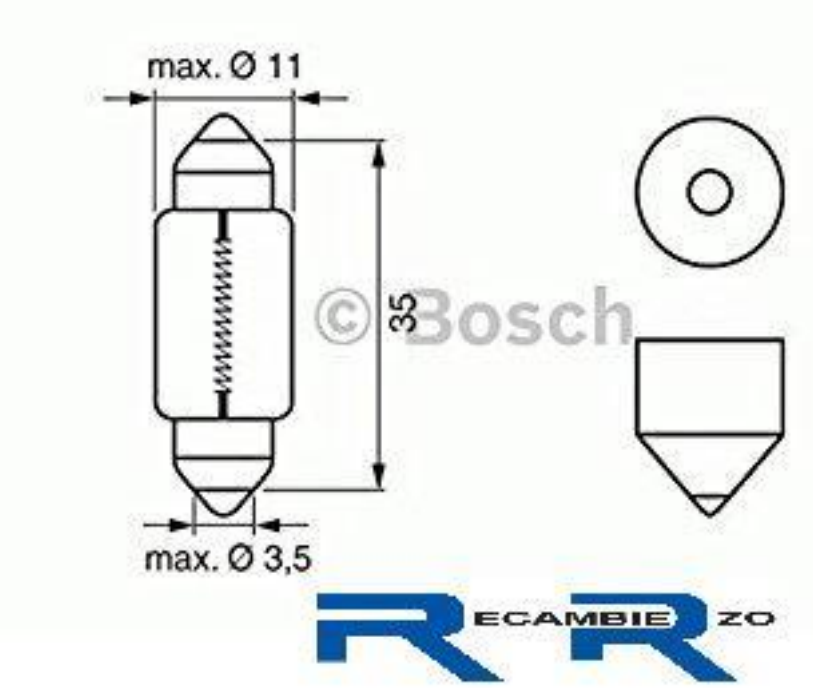
Descripción Producto actual
Versión comercial (IAM) 1987302507
Denominación Lámpara de incandescencia de vehículo
Ajuste de producción -
Formula del modelo 24V 5W C5W TRUCKLIGHT
Designación comercial (HKB) C5W
Designación de la norma E1 2GB
Modelo base SV8,5-8
Potencia nominal en vatios 5
Tipo de lámpara C5W
Tensión nominal 24,000 V