Bosch - 1987302504 - LAMPARA INCANDESCENCIA

Lámpara de incandescencia de vehículo
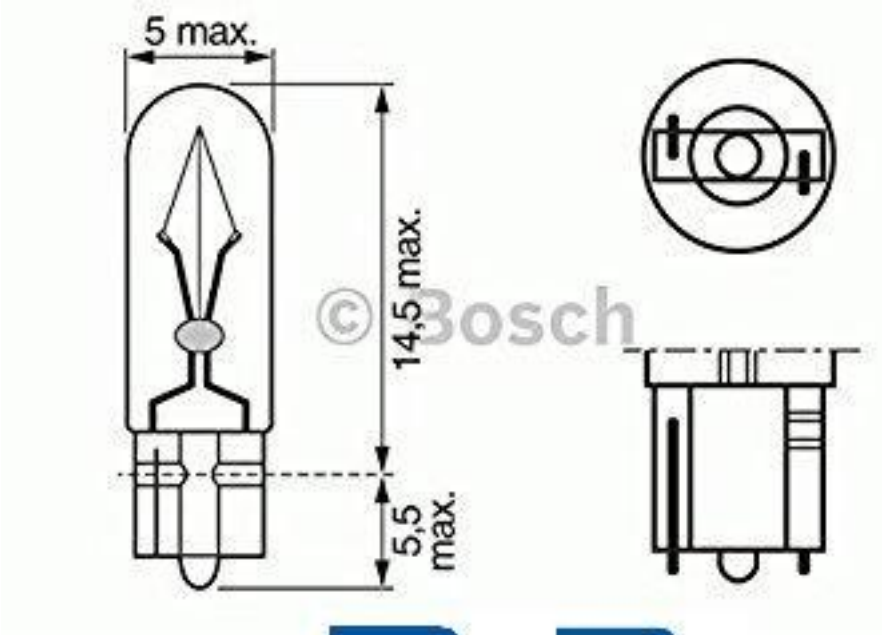
Descripción Producto actual
Versión comercial (IAM) 1987302504
Denominación Lámpara de incandescencia de vehículo
Ajuste de producción -
Formula del modelo 24V 1,2W TRUCKLIGHT
Modelo base W2x4,6d
Potencia nominal en vatios 1,2
Tensión nominal 24,000 V